Par marylene idees	**Site HubPages** par **''Poussin Cool''** expliquant le tracé du corsage de base avec la méthode **de Ikuko Tsuchiya**	**sept 2019**

https://hubpages.com/art/How-to-make-your-own-sewing-pattern

0 - Mesurer (uniquement !) :

Longueur du centre du dos = de la pointe du cou à la taille

Tour du Buste B = autour de la partie la + large
avec ruban tenu horizontalement

1 - Tracer lignes de base et déterminer position encolure

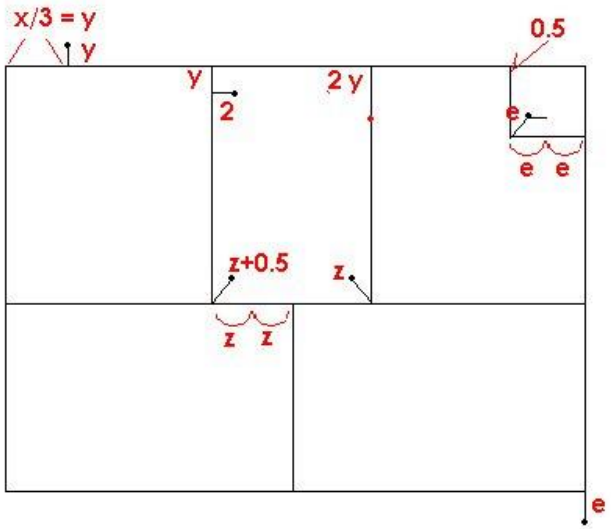

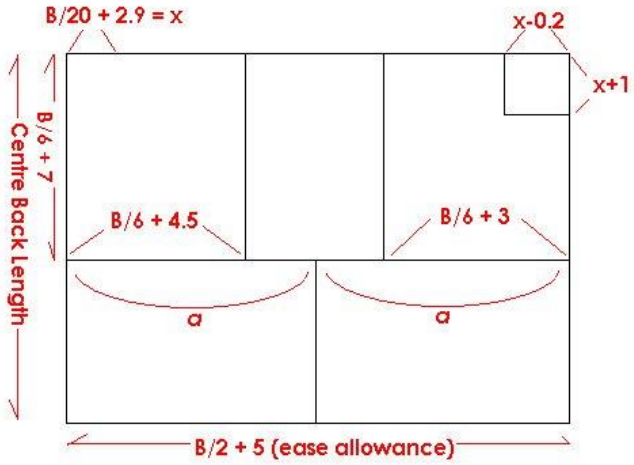

2 – En vous basant sur l'encolure arrière, tracer 2 lignes pour l'encolure devant, les épaules, les emm

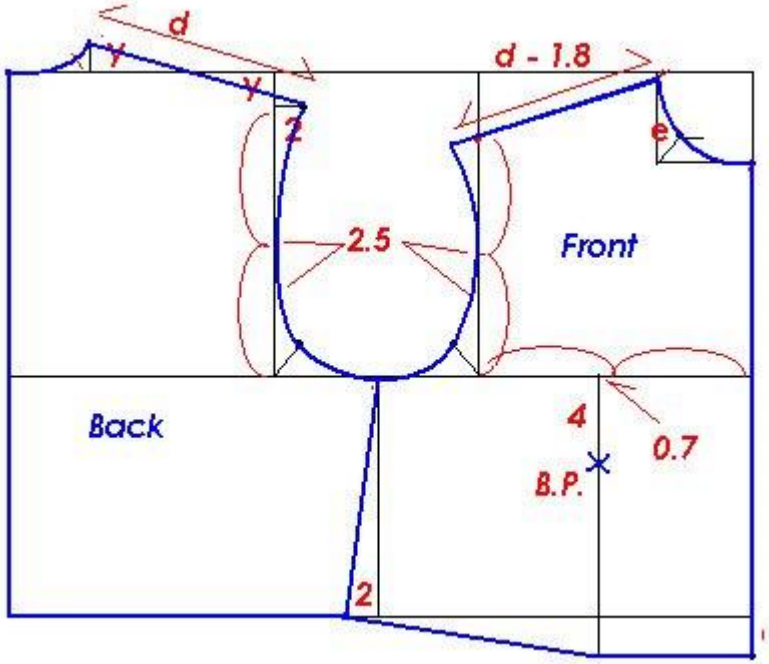

3 – Ceci est votre modèle de base pour le haut du corps,
il est important de vérifier les mesures de chaque section
après que toutes les lignes ont été tracées

Tout ceci explique la page 6 du livre. Je suppose que les pages suivantes c'est pour améliorer le patron suivant nos morphologies puisqu'on a utilisé pour le moment QUE la longueur du dos et le tour de poitrine ….